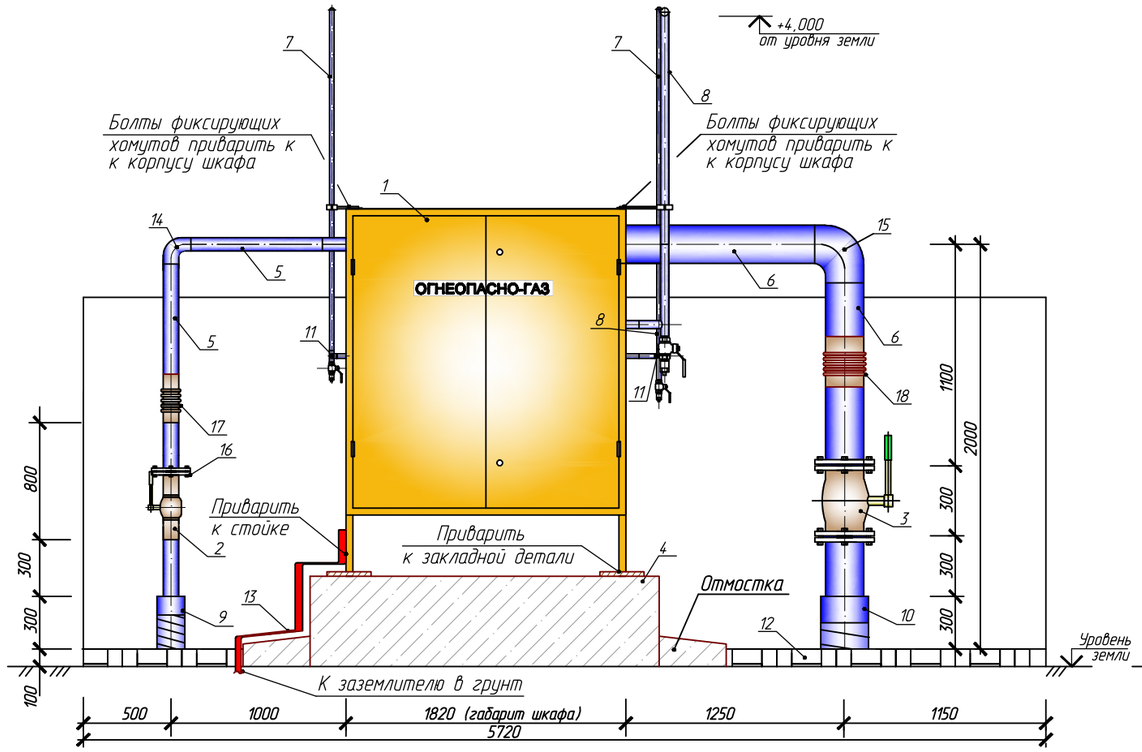

Вид справа

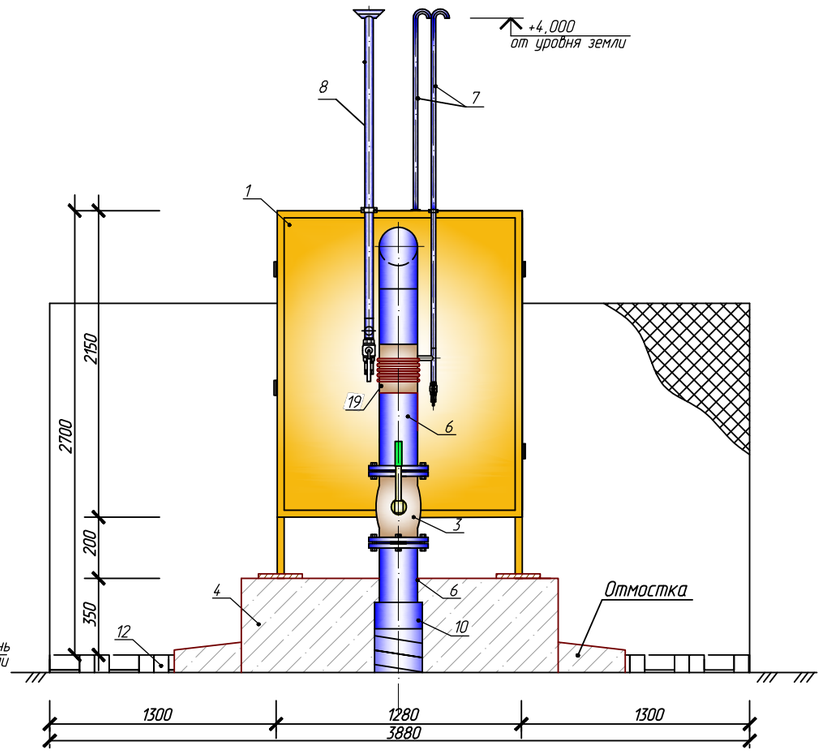

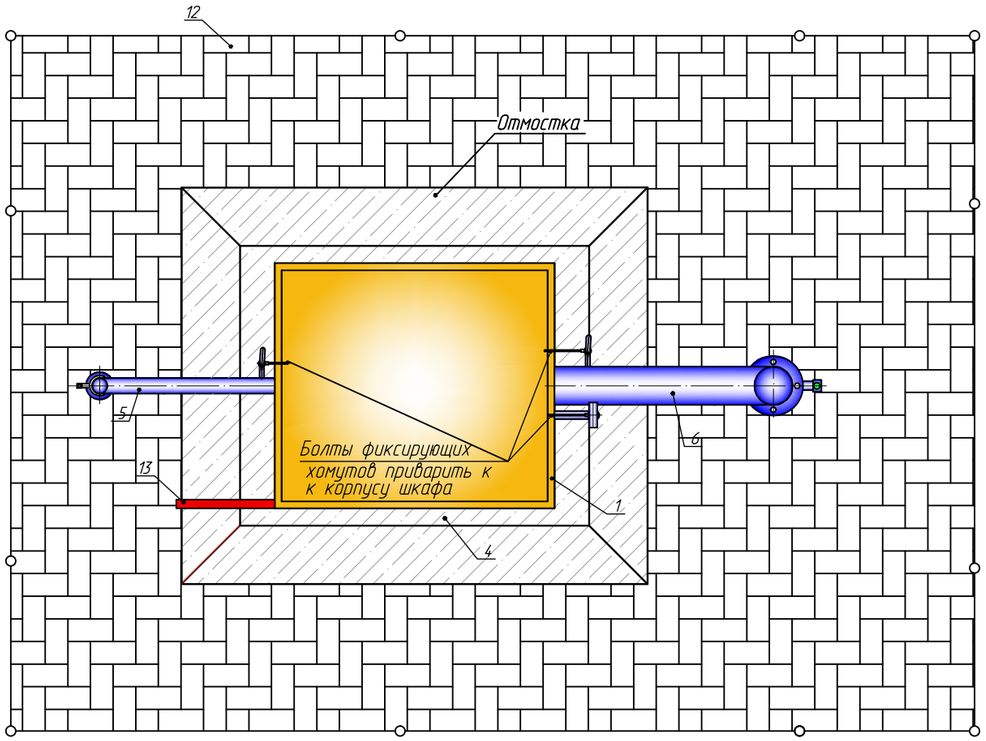

1. Газорегуляторный пункт шкафной (ШРП) модели НОРД-NORVAL 50-2.01.
2. Кран шаровый приварной, для газа, DN80 (Ballomax);
3. Кран шаровый фланцевый, для газа, DN150 (Ballomax);
4. Фундамент под ШРП из бетона класса B25 W6 F150;
5. Газопровод высокого давления ⌀89х3,5 ГОСТ 10704-91*;
6. Газопровод низкого давления ⌀159х4,5 ГОСТ 10704-91*;
7. Продувочные трубопроводы ⌀20х2,8 ГОСТ 3262-75*
8. Сбросной трубопровод ⌀25х3,2 ГОСТ 3262-75*
9. Цокольный i-образный ввод ⌀90-89мм ООО "Аир-Газ"
10. Цокольный i-образный ввод ⌀160-159мм ООО "Аир-Газ";
11. Отвод 90° ⌀26,9х3,2 ГОСТ 17375-2001;
12. Площадка ШРП из тротуарной плитки;
13. Полоса стальная 4х40 (заземлитель);
14. Отвод 90° ⌀89х4,0 ГОСТ 17375-2001;
15. Отвод 90° ⌀159х5,0 ГОСТ 17375-2001;
16. Фланец стальной приварной DN80 PN6 (4 отверстия);
17. Сильфонный компенсатор DN80;
18. Сильфонный компенсатор DN150;

Сварные швы при сварке трубопроводов должны соответствовать ГОСТ 16037-80*

Взам. инв. N	Подпись и дата	Инв. N подл.