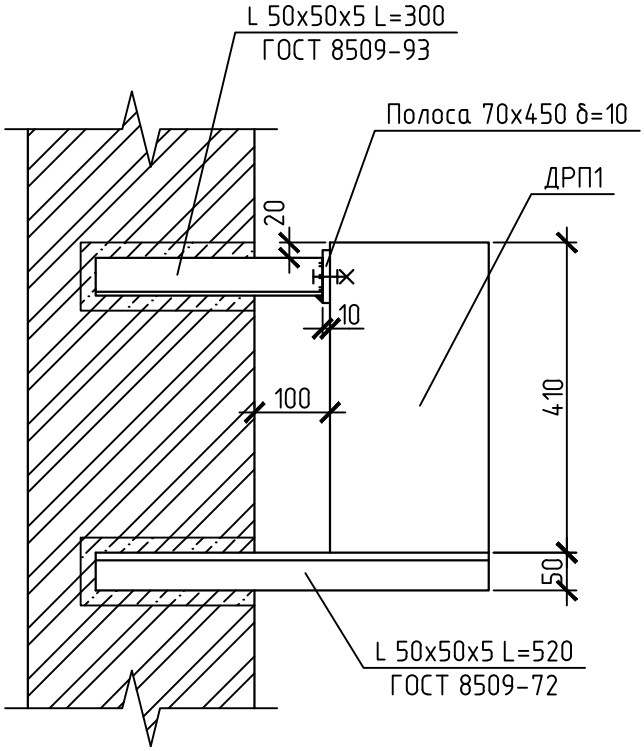

Спецификация элементов крепления ДРП1

Поз.	Обозначение	Наименование	Кол.	Масса, ед., кг	Приме-чание
1	ГОСТ 8509-93	Уголок 50x50x5-300	2		
2	ГОСТ 8509-93	Уголок 50x50x5-510	2		
3	19903-74*	Лист 70x450x10 Ст3	1		
4	5915-70*	Гайка М10	2		
5	5915-70*	Болт М10	2		

Изм.	Кол. уч.	Лист	№ док.	Подп.	Дата

Стадия	Лист	Листов
	4	