Функциональная схема газовая ГРУ
с основной и резервной линиями редуцирования и одним выходом
с регуляторами давления газа RG/2MB и двумя узлами учета газа

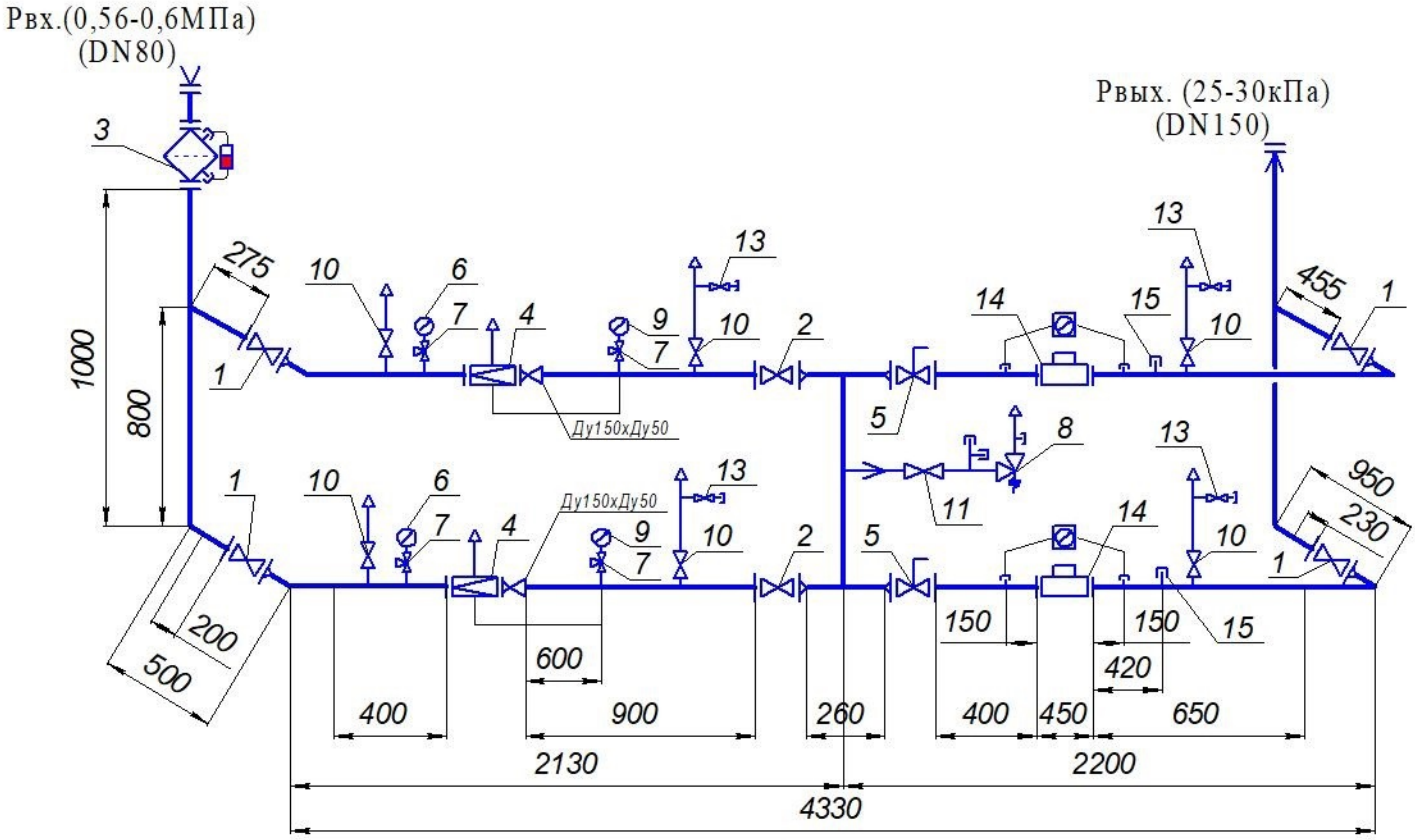

1-кран шаровой DN50 (2шт); 2-кран шаровой DN150 (4шт); 3-фильтр газовый ФГ-50 с ДПД (1шт); 4-регулятор давления газа RG/2MB DN50 (2шт); 5-кран шаровой с редуктором DN150 (2шт); 6-манометр входной (0-1,0МПа) (2шт); 7-кран под манометр (4шт); 8-клапан предохранительный сбросной ПСК-25С (1шт); 9-манометр выходной (0-60кПа) (2шт); 10-кран шаровой DN20 (6шт); 11-кран шаровой DN25 (1шт); 13-кран шаровой DN15 (4шт); 14-измерительный комплекс СГ-ЭКВз-Т-0,2-1000/1,6 с ППД (2шт); 15-бобышка под контрольный термометр G1/2, L-35мм (2шт).

Габаритный чертеж ГРУ
с основной и резервной линиями редуцирования и одним выходом
с регуляторами давления газа RG/2MB и двумя узлами учета газа

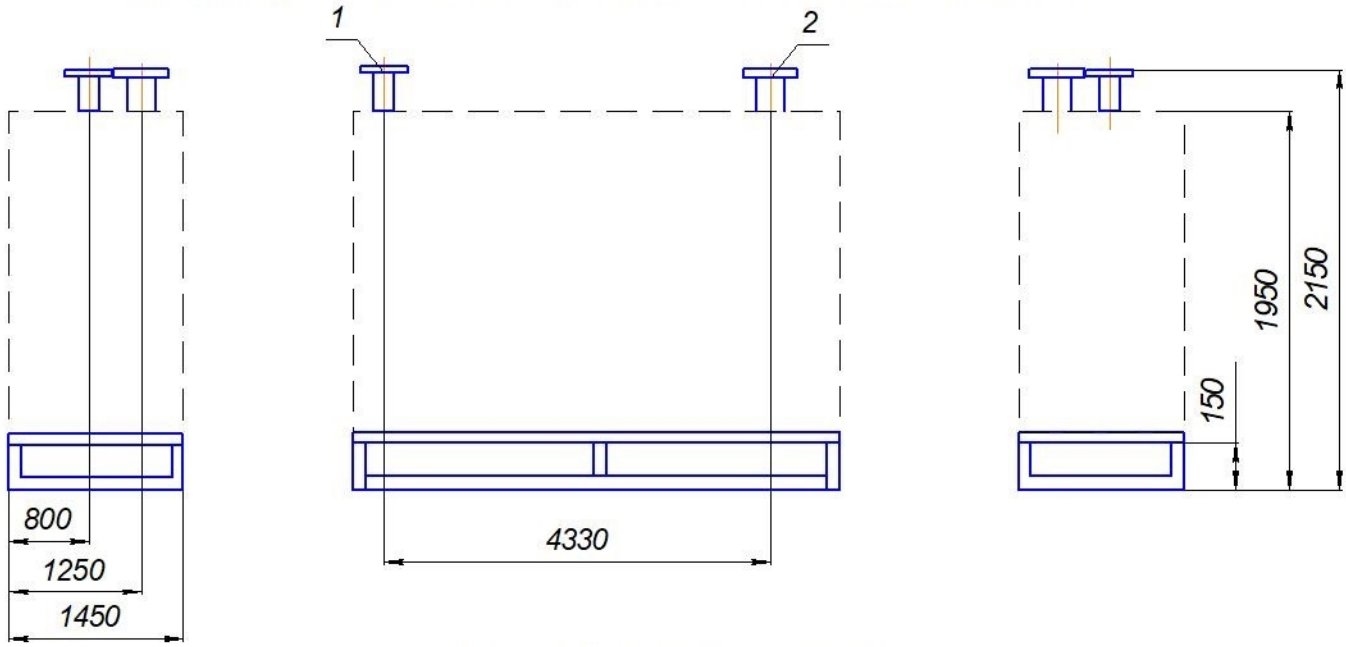

1-Рвх (DN50); 3-Рвых.(DN150).

Примечание: -ГРУ обслуживается с одной стороны;
-Штуцер под краны поз.14 приварить перпендикулярно продувочному газопроводу при монтаже газорегуляторной установки на месте эксплуатации.