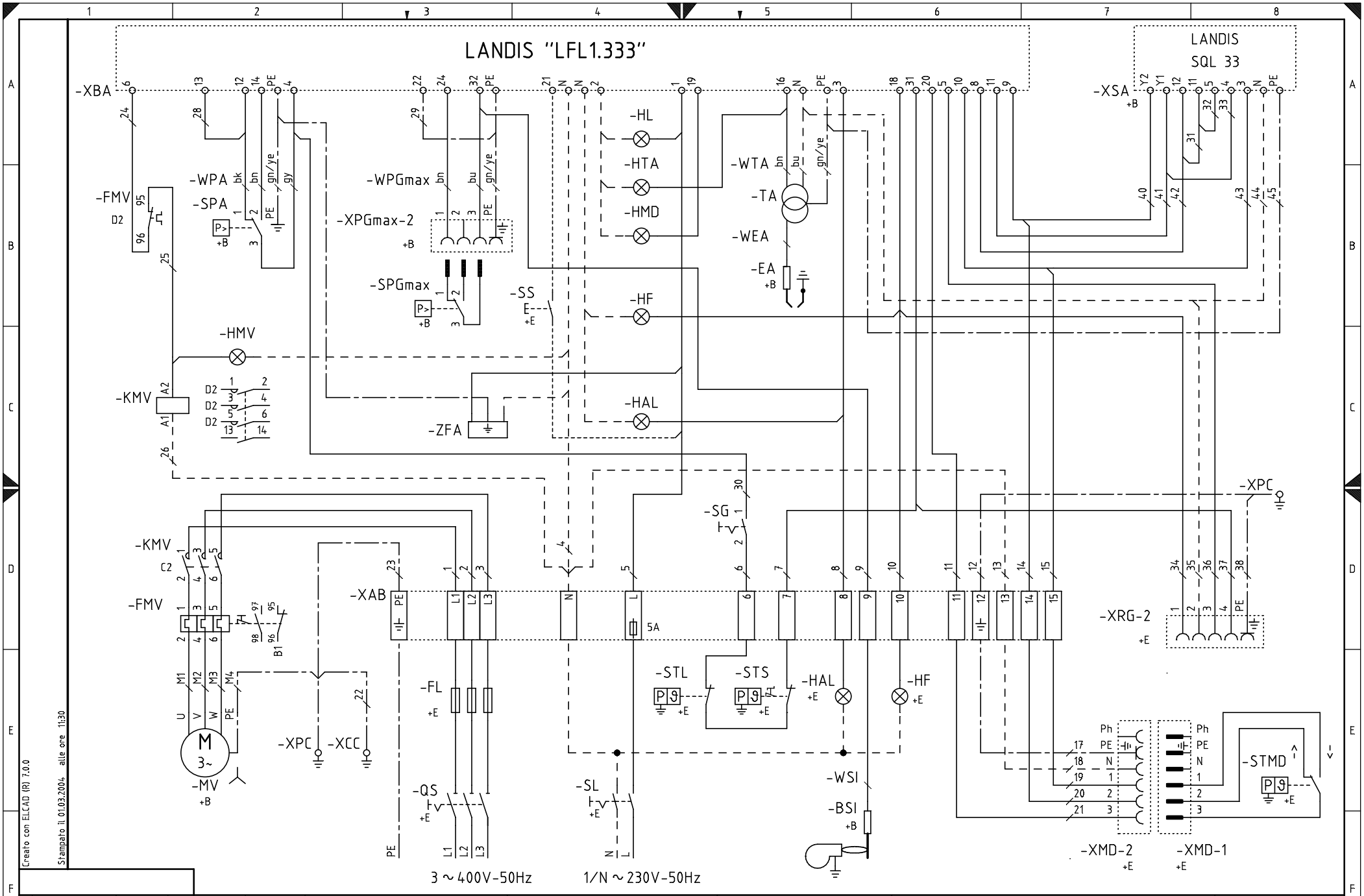
LANDIS "LFL1.333"
LANDIS SQL 33
-XBA
-XSA
-WPA
-SPA
-FMV
-WPGmax
-XPGmax-2
-SPGmax
-HL
-HTA
-HMD
-WTA
-TA
-WEA
-EA
-SS
-HF
-HMV
-KMV
-ZFA
-HAL
-XPC
-SG
-XAB
-FL
-QS
-SL
-STL
-STS
-WSI
-BSI
-XRG-2
-STMD
-XMD-2
-XMD-1
-MV
3 ~ 400V-50Hz
1/N ~ 230V-50Hz
Creato con ELCAD (R) 7.0.0
Stampato il 01.03.2004 alle ore 11:30
Data 01.03.2004
Disegnato Bettarello S.
Contr.-App. Ambrosini P.
1) SCHEMA ELETTRICO
1
COD_VR: 078065_1D
Foglio 1
Fg.

LEGENDA

Nr.	IDENTIFICATORE	LOC.	DESCRIZIONE (IT)	DESCRIPTION (GB)	DESCRIPCION (ES)	DESCRIPTION (B-FR)
1	-BSI	+B	Sonda di ionizzazione	Ionization probe	Sonda de ionizacion	Sonde d'ionisation
2	-EA	+B	Elettrodo accensione	Ignition electrode	Electrodo encendido	Électrode allumage
3	-FL	+E	Fusibile di linea	Line fuse	Fusible de línea	Fusible de ligne
4	-FMV	+C	Relé termico motore ventilatore	Fan motor overload relay	Relé térmico motor ventilador	Relais thermique moteur ventilateur
5	-HAL	+C	Spia di blocco (allarme)	Block lamp (alarm)	Lámpara de bloque (la alarma)	Lampe de bloc (alarme)
6	-HAL	+E	Spia di blocco (allarme)	Block lamp (alarm)	Lámpara de bloque (la alarma)	Lampe de bloc (alarme)
7	-HF	+C	Spia di funzionamento	Operation lamp	Lámpara de funcionamiento	Lampe d'opération
8	-HF	+E	Spia di funzionamento	Operation lamp	Lámpara de funcionamiento	Lampe d'opération
9	-HL	+C	Spia di linea	Line lamp	Lámpara de línea	Lampe de ligne
10	-HMD	+C	Spia modulazione	Modulation lamp	Lámpara modulacion	Lampe modulation
11	-HMV	+C	Spia motore ventilatore	Fan motor lamp	Lámpara motor ventilador	Lampe moteur ventilateur
12	-HTA	+C	Spia trasformatore di accensione	Ignition transformer lamp	Lámpara transformador de encendido	Lampe transformateur d'allumage
13	-KMV	+C	Contattore motore ventilatore	Motor fan contactor	Contactor motor ventilador	Contacteur moteur ventilateur
14	-MV	+B	Motore ventilatore	Fan motor	Motor ventilador	Moteur ventilateur
15	-QS	+E	Sezionatore	Disconnector	Seccionador	Sectionneur
16	-SG	+C	Interruttore generale ON/OFF	General interrupter ON/OFF	Interruptor general ON/OFF	Interrupteur général ON/OFF
17	-SL	+E	Interruttore di linea	Line interrupter	Interruptor de línea	Interrupteur de ligne
18	-SPA	+B	Pressostato aria	Air pressure switch	Presostato aire	Pressostat air
19	-SPGmax	+B	Pressostato Gas di max	Maximum Gas pressure switch	Presostato Gas de max	Pressostat gaz maxi
20	-SS	+E	Pulsante di sblocco remoto	Remote unblocking pulsating	Pusador de desbloqueo a distancia	Bouton de réarmament á distance
21	-STL	+E	Termostato o pressostato di lavoro	Operating thermostat or pressure switch	Termostato o presostato de trabajo	Thermostat ou pressostat de marche
22	-STMD	+E	Termostato o pressostato di modulazione	Modulation thermostat or pressure switch	Termostato o presostato de modulacion	Thermostat ou pressostat de modulation
23	-STS	+E	Termostato o pressostato di sicurezza	Safety thermostat or pressure switch	Termostato o presostato de seguridad	Thermostat ou pressostat de sécurité
24	-TA	+C	Trasformatore di accensione	Ignition transformer	Transformador de encendido	Transformateur d'allumage
25	-XAB	+C	Morsettiera alimentazione bruciatore	Burner supply terminal block	Bornes alimentación quemador	Bornier alimentation brûleur
26	-XBA	+C	Morsettiera base apparecchiatura	Control box terminal block	Bornes de la centralita	Bornier de la boite de contrôle
27	-XCC	+C	Morsetto coperchio cablaggio	Wiring terminal cover	Bornes tapa cableado	Borne couvercle câblage
28	-XMD-1	+E	Spina modulazione	Modulation plug	Clavija modulacion	Fiche modulation
29	-XMD-2	+E	Presa modulazione	Modulation socket	Toma modulacion	Prise modulation
30	-XPC	+C	Morsetto piastra cablaggio	Wiring terminal plate	Bornes placa cableado	Borne plaque câblage
31	-XPGmax-2	+B	Presa pressostato Gas di max	Maximum Gas pressure switch socket	Toma pressostato Gas de max	Prise pressostat gaz maxi
32	-XRG-2	+E	Presa rampa gas	Gas train socket	Toma rampa de gas	Prise rampe gaz
33	-XSA	+B	Morsettiera servocomando aria	Air servomotor terminal block	Bornes servomotor aire	Bornier servomoteur air
34	-ZFA	+C	Filtro antidisturbo	Interference filter	Filtro antiinterferencia	Filtre antiparasite

Annotazioni :

Creato con ELCAD (R) 7.0.0

Stampato il 01.03.2004 alle ore 11:30

				Data	01.03.2004			
				Disegnato	Bettarello S.			
				Contr.-App.	Ambrosini P.			
R.	Cambio	Data	Nome	Standard		Origine	Sostituito per	Sostituito da

2) LEGENDA
1

COD_VR: 078065_1D

Foglio 1
Fg.

AVVERTENZE (IT)

RISPETTARE LE REGOLE FONDAMENTALI DI SICUREZZA, ASSICURARSI DEL COLLEGAMENTO DI MESSA A TERRA, PREVEDERE UN INTERRUTTORE DIFFERENZIALE MAGNETO TERMICO ADEGUATO PER L'ALLACCIAMENTO ALLA RETE.

COLLEGANDO I FILI ELETTRICI DI ALIMENTAZIONE ALLA MORSETTIERA DEL BRUCIATORE ASSICURARSI CHE IL FILO DI TERRA SIA PIU' LUNGO DEI CONDUTTORI DI FASE E NEUTRO.

VERIFICARE LA CORRETTA ROTAZIONE DEL MOTORE.

COLORE : bk : nero bn : marrone
gy : grigio bu : blu gn/ye : verde-giallo

TIPO LINEA : N — — — — — —
PE ⏚ ——-——-—
COLLEGAMENTI OPZIONALI DA ----------
EFFETTUARE A CURA DELL'INSTALLATORE

LOCAZIONE : +B : BRUCIATORE +C : CABLAGGIO
+E : ESTERNO +R : RAMPA GAS +S : SERBATOIO

NON SCAMBIARE LA FASE CON IL NEUTRO.

CON ALIMENTAZIONE 3~220-230V COLLEGARE IL MOTORE A TRIANGOLO Δ. ED ADEGUARE IL CONTATTORE, RELE TERMICO, SEZIONE CAVI ALIMENTAZIONE E FUSIBILI.

INSTRUCTIONS (GB)

RESPECT THE SAFETY FUNDAMENTAL RULES, MAKE SURE YOURSELVES OF THE CONNECTION TO THE EARTHING, ASSIGN A DIFFERENTIAL SWITCH THERMIC MAGNETO SUITABLE FOR THE CONNECTION TO THE NET.

LINKING POWER SUPPLY WIRES TO THE BURNER TERMINAL BLOCK TO MAKE SURE YOURSELVES THAT THE EARTH WIRE IS LONGER THAN THE PHASE AND NEUTER WIRE.

VERIFY THE CORRECT ROTATION OF THE MOTOR.

COLOR : bk : black bn : brown
gy : grey bu : blue gn/ye : green-yellow

TYPE LINE : N — — — — — —
PE ⏚ ——-——-—
THE OPTIONAL CONNECTIONS ----------
TO BE MADE BY THE INSTALLATION TECHNICIAN

LOCATION : +B : BURNER +C : WIRING
+E : EXTERNAL +R : GAS TRAIN +S : RESERVOIR

DO NOT EXCHANGE THE PHASE WITH THE NEUTRAL WIRE.

WITH POWER SUPPLY 3~220-230V CONNECT THE MOTOR AS A DELTA Δ. AND TO ADJUST THE CONTACTOR, THERMIC RELAY, SECTION CABLES POWER SUPPLY AND FUSE.

ADVERTENCIAS (ES)

RESPETAR LAS REGLAS FUNDAMENTALES DE SEGURIDAD, CERCIORARSE DEL ENLACE A LA INSTALACION DE TOMA A TIERRA, PREVER UN INTERRUPTOR DIFERENCIAL MAGNETO TÉRMICO ADECUADO POR LA ATADURA A LA RED.

CONECTANDO LOS HILOS ELÉCTRICOS DE ALIMENTACION AL BORNES DE QUEMADOR CERCIORARSE QUE EL HILO DE TIERRA SEA MAS LARGA QUE LOS HILO DE FASE Y NEUTRO.

AVERIGUAR LA CORRECTA ROTACION DEL MOTOR.

COLOR : bk : negro bn : marrón
gy : gris bu : azules gn/ye : verde-amarillo

TIPO LINEA : N — — — — — —
PE ⏚ ——-——-—
ESTAN A CARGO DEL INSTALADOR ----------
LAS SEGUIENTES CONEXIONES OPCIONALES

ARRIENDO : +B : QUEMADOR +C : CABLEADO
+E : EXTERNO **+R : RAMPA GAS** +S : TANQUE

NO INTERCAMBIE LA FASE CON EL NEUTRO.

CON ALIMENTACION 3~220-230V CONECTAR EL MOTOR A TRIANGULO Δ. Y ADECUAR EL CONTACTOR, RELÉ TÉRMICO, SECCION ARRANCA ALIMENTACION ES FUSIBLES.

INSTRUCTIONS (B-FR)

RESPECTER LES REGLES FONDAMENTALES DE SURETE, S'ASSURER DE LA LIAISON A L'INSTALLATION DE MESSE A LA TERRE, PREVOIR UN INTERRUPTEUR DIFFERENTIEL MAGNETO THERMIQUE POUR LES CONNEXIONS AU RESEAU.

EN REUNISSANT LES FILS ELECTRIQUES D'ALIMENTATION A LA BORNIER DU BRULEUR S'ASSURER QUE LE FIL DE TERRE SOIT PLUS LONGUE QUE LES FIL DE PHASE ET NEUTRE.

VERIFIER LA ROTATION CORRECTE DU MOTEUR.

COULEUR : bk : noir bn : marron
gy : gris bu : bleus gn/ye : vert-jaune

TYPE LIGNE : N — — — — — —
PE ⏚ ——-——-—
LES CONNEXIONS ELECTRIQUES ----------
OPTIONNELS QUE L'INSTALLEUR DOIT EFFECTUER

LOCATION : +B : BRULEUR +C : CABLAGE
+E : EXTÉRIEURE +R : RAMPE GAZ +S : RÉSERVOIR

NE PAS CONFONDRE LA PHASE ET LE NEUTRE.

AVEC ALIMENTATION 3~220-230V ENCLENCHER LE MOTEUR A TRIANGLE Δ. ET AJUSTER LE CONTACTEUR, RELAIS THERMIQUE, SECTION ARRACHE ALIMENTATION ET FUSIBLE.

Annotazioni :

Creato con ELCAD (R) 7.0.0
Stampato il 01.03.2004 alle ore 11:30

				Data	15.12.2003			3) AVVERTENZE 1	
				Disegnato	Bettarello S.				
				Contr.-App.	Ambrosini P.				
R.	Cambio	Data	Nome	Standard		Origine	Sostituito per	Sostituito da	

COD_VR: 078065_1D

Foglio 1
Fg.